EU

Xcomfort CEMP-01/0X

MOELLER

Montageanweisung
Assembly instructions
Instructions de montage
Montážni návod
MontážnY návod
Montagevejledning
Instrucciones de monatje
Szerelési utasitás
Istruzioni di montaggio
Montasje anvisning
Montage instructie
Instruções de montagem
Instrukcja montazu
Montageanvisning
Asennusohjeet
Montaj talimatı
Instructiuni de montaj
Инструкция по монтажу
οδηγία συναρμολόγησης
装配说明
تعليمات التركيب

Lebensgefahr
Danger
Danger de mort
Nebezpeči
Nebezpečenstvo
Fare
Peligro
Életveszély
Pericolo di morte
Fare
Levensgevaar
Perigo
Niebezpieczenstwo
Varning
Vaara
Hayati Tehlike
Pericol
Опасность
κίνδυνος θανάτου
危险
خطر على الحياة

Montage nur durch Elektrofachkräfte
Installation by electricans only
Montage uniquement par un électricien
Montáž pouze osobami s elektrotechnickou kvalifikaci
Montáž iba osobami s elektrotechnickou kvalifikáciou
Må kun installeres af en aut. el-installatør
Debe ser instalado por un profesional eléctrico
Csak szakképzett személy szerelheti
Montaggio esclusivamente ad opera di personale specializzato
Må monteres av autorisert installatør Gr.L
Montage alleen door elektromonteurs
Deve ser instalado por um profissional
Montaz tylko przez uprawnionych instalatorów
Får endast utföras av behörig elektriker
Asennus vain sähköasentajan toimesta
Sadece uzman kisiler monte edebilir
Instalare numai de catre electricieni
Монтаж может производить только электрик
Εγκατάσταση μόνο από ηλεκτρολόγους
仅允许电工安装
التركيب فقط من قبل عمال كهرباء اختصاصيين

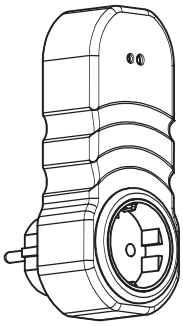

MRF / RF	Min. Version 1.45
HM MRF / HM FRF	Min. Version 3.6

	T=-25°C - +70°C
	T=-5°C - +45°C

IP20

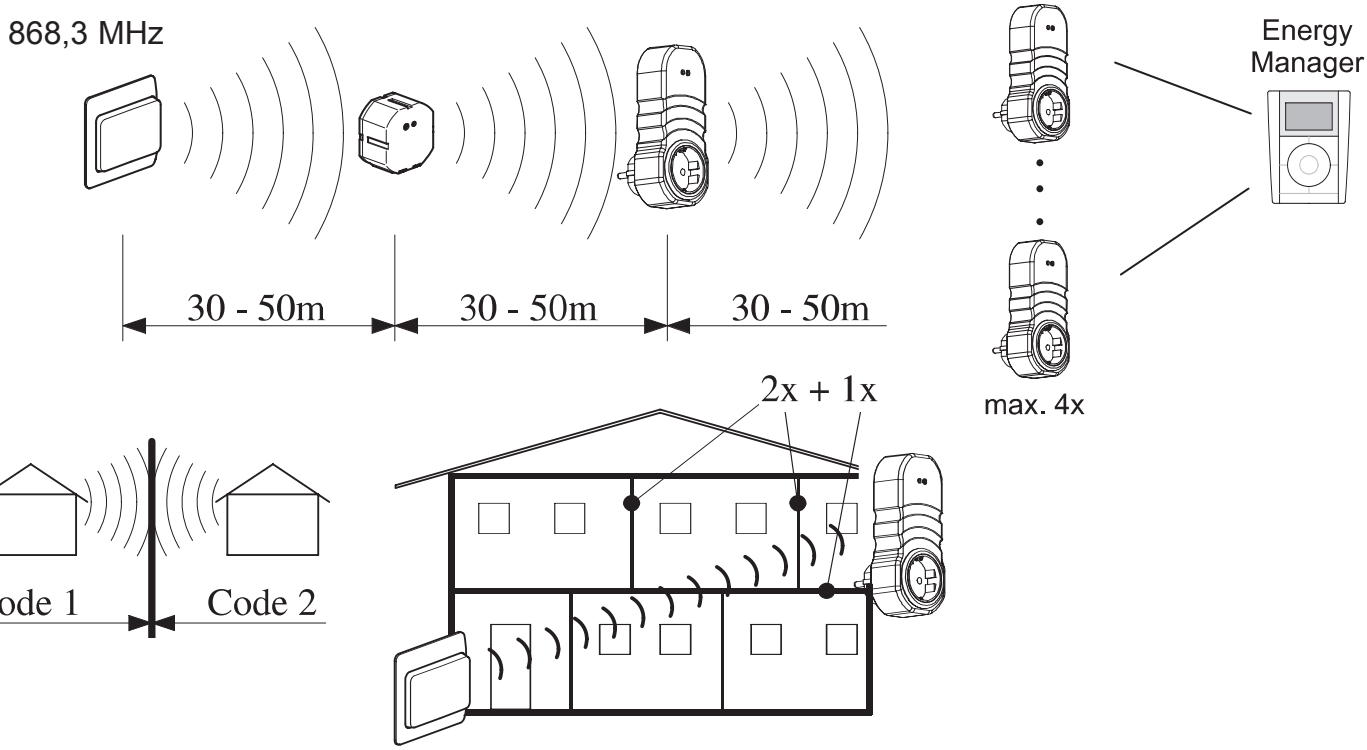

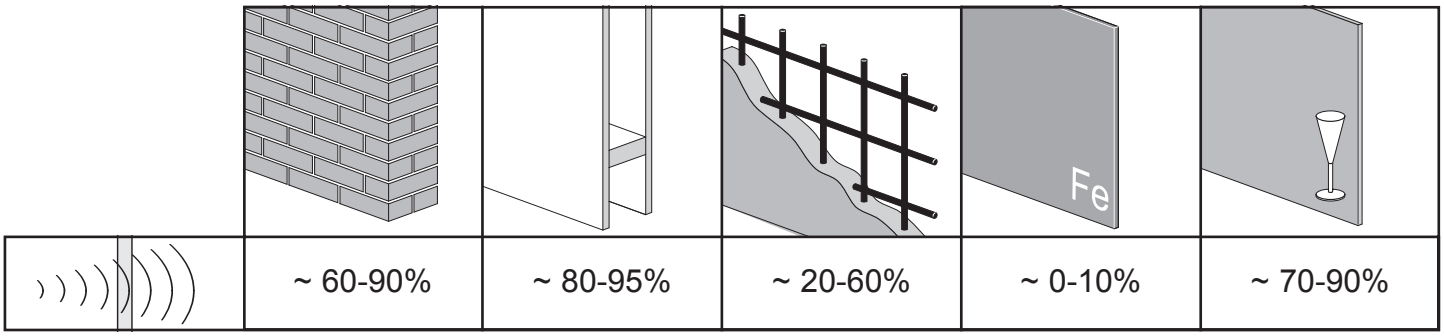

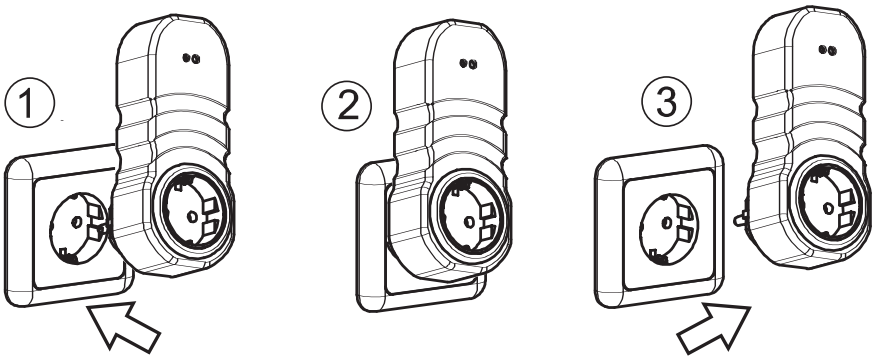

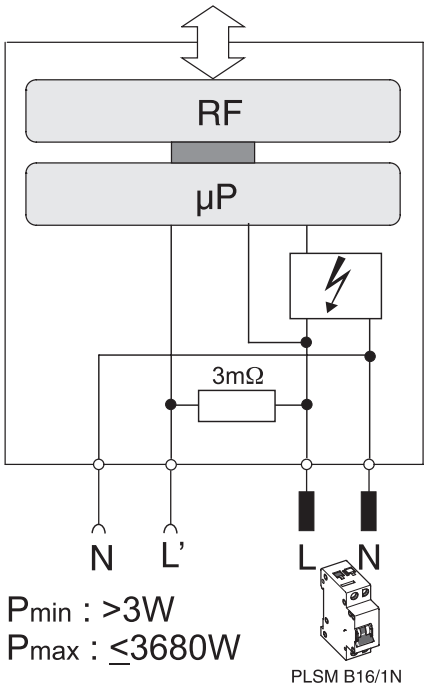

CEMP-01/03	CEMP-01/04
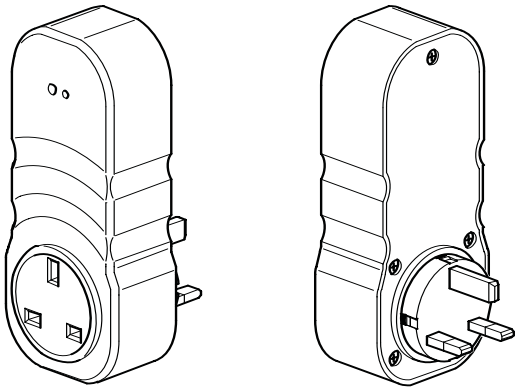	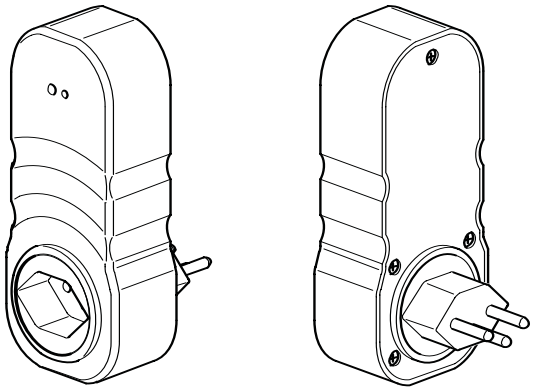
CEMP-01/02	CEMP-01/01
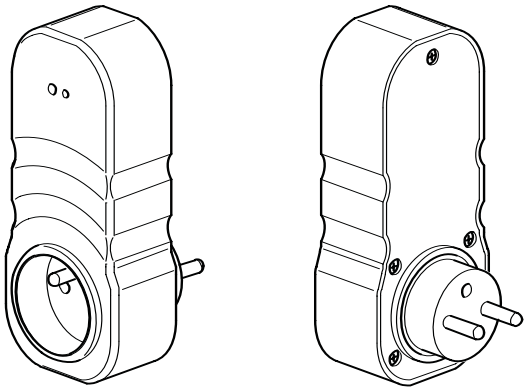	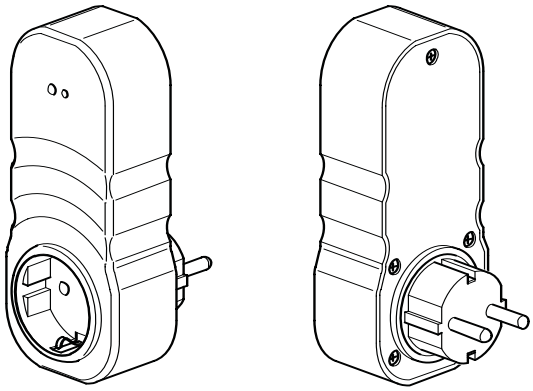

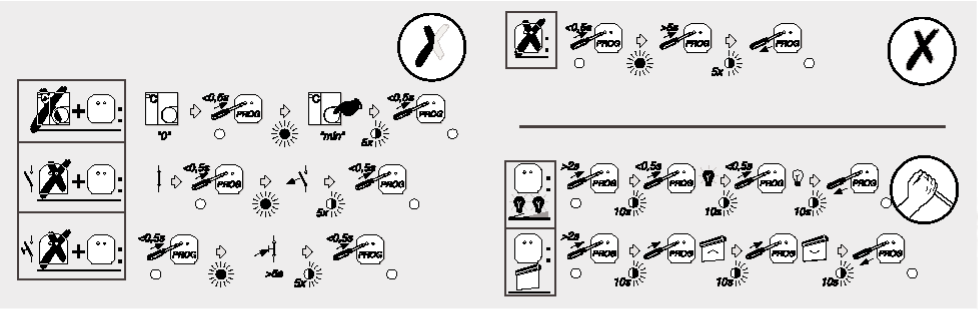

MOELLER

RF - SYSTEM

BASIC - MODE - CARD

www.moeller.at - info.aut@moeller.net

ma-rf-system.qxd/02.2005b/136211012

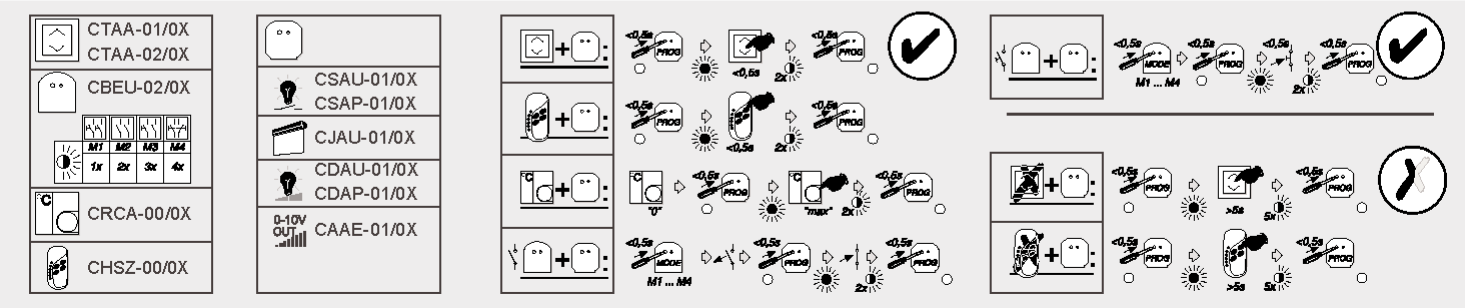

MOELLER

Moeller Gebäudeautomation GmbH

Konformitätserklärung

Declaration of Conformity

Wir Moeller Gebäudeautomation GmbH

We (Name des Anbieters / supplier's name)

Eugenia 1
3943 Schrems, Austria
(Anschrift / adress)

bescheinigen hiermit, dass das Produkt

hereby certify that the product

Moeller - Zwischenstecker Schaltaktor

Moeller - Plug in adapter - switching

Type: CSAP-...

type-key according actual catalog

auf das sich diese Bescheinigung bezieht, mit der/den folgenden Norm(en) oder normativen Dokument(en) übereinstimmt.

to which this certification refers is in conformity with the following standard(s) or other normative document(s).

EN301489-3 V1.4.1, EN50090-2-2/96 + A1/02, EN60669-2-1/04, IEC60884-1/02, EN300220-2 V2.1.1, EN300220-2 V2.1.2, EN50371/02

(Titel und/oder Nr. sowie Ausgabedatum der Norm(en) oder der anderen normativen Dokumente / Title and/or number and date of issue of the standard(s) or other normative document(s).)

Gemäß den Bestimmungen der Richtlinie(n)

Following the provisions of the Directive(s) falls zutreffend / if applicable

- ☑ Niederspannungsrichtlinie 2006 / 95 / EG
  Low Voltage Directive 2006 / 95 / EC
- ☑ EMV-Richtlinie 2004 / 108 / EG
  EMC Directive 2004 / 108 / EC
- ☑ Radio- und Telekommunikationsendgeräte 99 / 05 / EG
  Radio Equipment and Telecommunications Terminal Equipment 99 / 05 / EC

geprüft von / tested by TÜV Austria Services GmbH. Notified Body 0408
1230 Wien, Deutschstrasse 1
CE 0408

CTI-Vienna
1210 Wien, Einzingergasse 4

Konformitätserklärung gemäß ISO/IEC 17050-1
Declaration of conformity according ISO/IEC 17050-1

Schrems, 20.08.2007 (DI G. Idinger) Ing. F. Schröder

(Ort, Datum der Ausstellung / place, date of issue) (Name und Unterschrift / name and signature)

Ref: CSAP-...