DISPOSITIF DE CONNEXION POUR LUMINAIRE POUR POINT DE CENTRE — Notice d'installation

CAPRI

- Avant toute mise en œuvre, mettre hors tension l'installation électrique.
- Piton **NON UTILISABLE** pour la suspension d'un ventilateur.

Fig.1

Kit composé :

① d'une vis piton
② d'un couvercle de Finition muni du socle DCL
③ d'un boîtier muni de son étrier

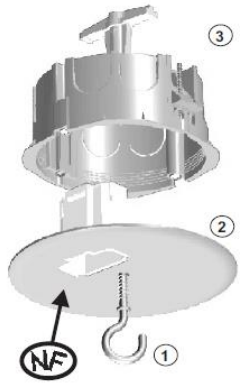

1)-Fixer le boîtier muni de son étrier avec reprise arrière sur ossature.

2)-Dénuder les conducteurs sur une longueur de 11mm.

3)-Connecter au socle DCL en respectant le raccordement des conducteurs sachant que les bornes sont prévues pour une connexion double. (Repiquage)

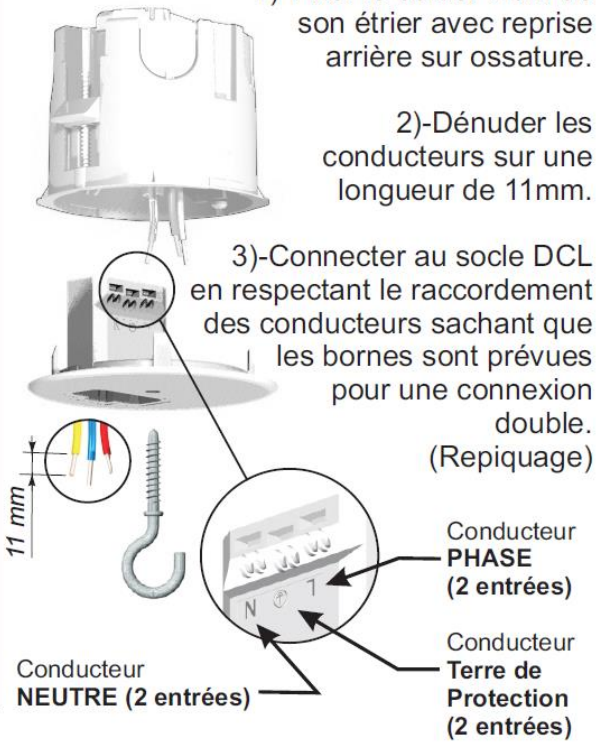

Fig.2

4)-Bien plier les conducteurs connectés pour faciliter la mise en place du couvercle de Finition.

Pour utiliser la fiche DCL:

Dénuder la gaine du câble sur une longueur de 14 mm.

Dénuder les fils sur une longueur de 6 mm.

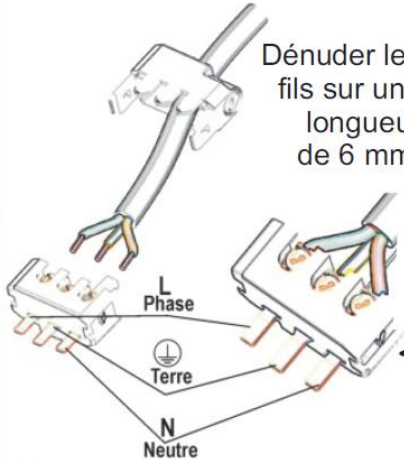

Raccorder les conducteurs en respectant le repérage.

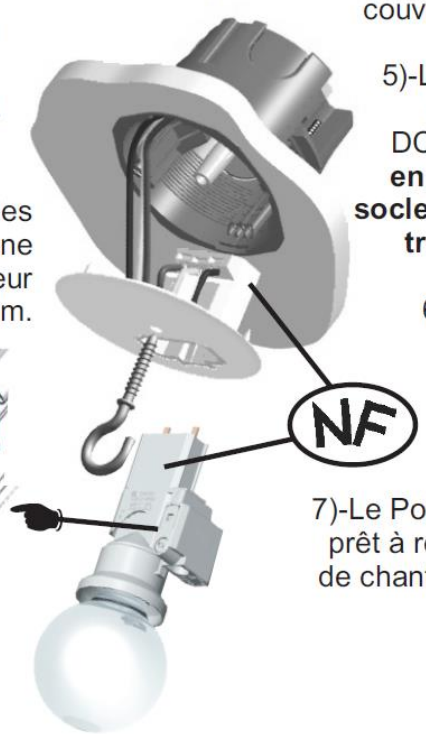

5)-Loger l'ensemble couvercle/Socle DCL dans le boîtier **en positionnant le socle à l'aplomb des trous de fixation.**

6)-Visser le piton pour maintenir le couvercle équipé du socle DCL.

7)-Le Point de Centre est prêt à recevoir la douille de chantier. **Réf. 715000**

Classification :

Socle ouvert de type B pour montage encastré muni de trois bornes sans vis à connexions doubles pour conducteurs rigides isolés de 1 mm² à 1.5 mm² permettant le repiquage des deux pôles et de la mise à la terre de protection.

Conditions d'utilisation :

La suspension du luminaire doit être fixée mécaniquement à la structure du bâtiment.
Conditions identiques que celles décrites au verso.

EATON
Powering Business Worldwide

EATON
Cooper Capri SAS
36-40 rue des Fontenils
41600 Nouan-Le-Fuzelier
Tél. 0 820 820 195 (0.118€/min)
Fax. 0 820 820 924
www.cooperfrance.com
www.eaton.com

Les caractéristiques et les cotes indiquées dans le présent document peuvent être modifiées à tout moment pour des raisons techniques, normatives, réglementaires ou économiques.
Elles constituent en aucun cas un engagement de EATON - Cooper Capri SAS.
Photos non contractuelles.
Photos : EATON - Cooper Capri SAS

Code article : A1840143
Plan N° : 2020416
Indice : 2019-01-A

© 2017 EATON
All Rights Reserved

DISPOSITIF DE CONNEXION POUR LUMINAIRE POUR APPLIQUE — Notice d'installation

CAPRI

- Avant toute mise en œuvre, mettre hors tension l'installation électrique.

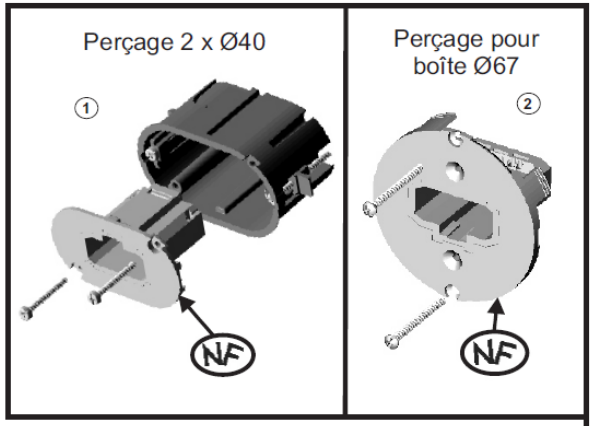

Kit composé :

① d'un couvercle de pose muni de son socle DCL, de deux vis de fixation et d'un boîtier d'applique miniclips.
Ou
② d'un couvercle de pose pour boîte de Ø67 muni de son socle DCL et de deux vis de fixation.

Fig.1

1)-Fixer le boîtier dans un logement de 2 x Ø40 dans le cas d'un kit miniclips.

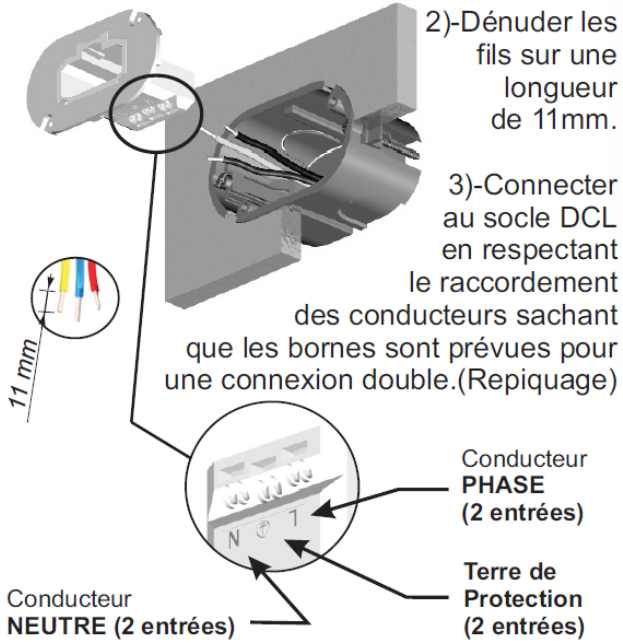

2)-Dénuder les fils sur une longueur de 11mm.

3)-Connecter au socle DCL en respectant le raccordement des conducteurs sachant que les bornes sont prévues pour une connexion double.(Repiquage)

Fig.2

4)-Bien plier les fils connectés pour faciliter la mise en place du couvercle de Finition.

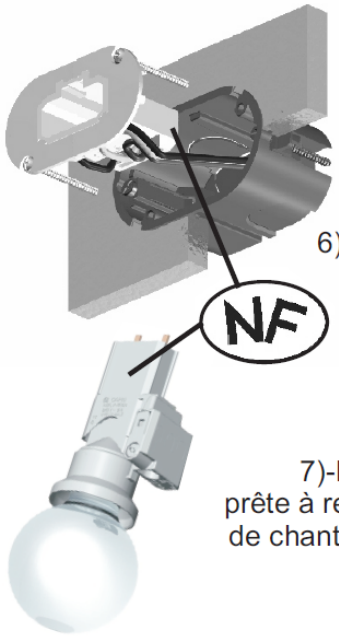

5)-Loger l'ensemble Couvercle/ Socle DCL dans le boîtier.

6)-Visser les deux vis de Fixation pour maintenir le couvercle équipé du socle DCL.

7)-La fiche DCL est prête à recevoir la douille de chantier **Réf. 715000.**

Conditions d'utilisation :

Le socle du DCL est destiné à être utilisé avec des luminaires fixes.
Courant assigné 6A prévus pour fonctionner à une tension nominale de 230V 50Hz.
Température ambiante ne dépassant pas 25°C, mais pouvant occasionnellement atteindre 35°C.
Température maximale ne dépassant pas 70°C aux bornes du socle DCL.
Conducteurs rigides isolés de 1 mm² à 1.5 mm² dénudés sur 11mm.
Extraction des conducteurs par traction associée à une rotation alternée gauche droite.

EATON
Powering Business Worldwide

EATON
Cooper Capri SAS
36-40 rue des Fontenils
41600 Nouan-Le-Fuzelier
Tél. 0 820 820 195 (0.118€/min)
Fax. 0 820 820 924
www.cooperfrance.com
www.eaton.com

Les caractéristiques et les cotes indiquées dans le présent document peuvent être modifiées à tout moment pour des raisons techniques, normatives, réglementaires ou économiques.
Elles constituent en aucun cas un engagement de EATON - Cooper Capri SAS.
Photos non contractuelles.
Photos : EATON - Cooper Capri SAS

Code article : A1840143
Plan N° : 2020416
Indice : 2019-01-A

© 2017 EATON
All Rights Reserved